120V | HYBRID 2 RGB RF Receiver

AMERICAN LIGHTING
BRIGHT IDEAS • INNOVATIVE SOLUTIONS

INSTALLATION INSTRUCTIONS
RGB-H2-REC-RF

⚠ WARNING

These products may represent a possible shock or fire hazard if improperly installed or attached in any way. Products should be installed in accordance with these instructions, current electrical codes, and/or the current National Electric Code (NEC).

⚠ WARNING

This product requires the use of a 120V power source.

⚠ WARNING

This product requires the use of RGB-H2-CTRL for operation with Hybrid 2 RGB (sold separately). See page 3 for control/power layout. To reduce the risk of fire, electric shock or injury to persons, use this flexible light only with American Lighting recommended product..

⚠ WARNING

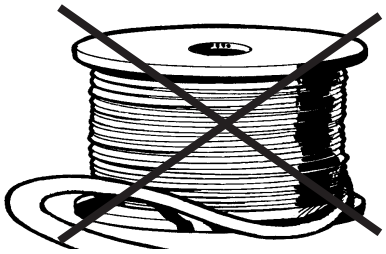

Do not operate Hybrid 2 RGB while it is coiled.

⚠ WARNING

To reduce the risk of fire, electric shock or injury to persons, make sure that the electrical power to the fixture is disconnected at the source prior to installation or any servicing.

SAFETY INFORMATION

- Read all installation instructions before beginning; if not qualified, do not attempt installation. Contact a qualified electrician.
- To reduce the risk of fire, electric shock, or injury to persons, pay close attention to this manual and stay within its guidelines when using this product. Save these instructions for future use.
- Do not cover this product as the covering may cause this product to overheat, melt, or ignite.
- Do not submerge in liquids, or use the product in the vicinity of standing water or other liquids.
- Do not route the cord through walls, ceilings, doors, windows, or any similar part of the building structure.
- Do not secure this product or its cord with staples, nails, or like means that may damage the insulation.
- Do not use if there is any damage to the housing or power cord insulation; Inspect periodically.
- Do not install on gates or doors, where subject to continuous flexing.
- Do not install in tanks or enclosures of any kinds.
- Avoid pressing on the individual LEDs; LEDs are encased in silicone and pressure from above may damage the internal circuitry.
- Follow instructions carefully when extending Hybrid 2 RGB or attaching power cords/controllers. Ensure that all connections are sealed tightly to preclude the entrance of water (outdoor applications).
- Not to be used by children as a toy. Keep out of reach of small children.
- Do not exceed 150ft maximum run distance of Hybrid 2 RGB in any single run.
- DMX512 signal is limited to 700ft.

⚠ WARNING

When using outdoor portable lighting products, basic safety precautions should always be followed to reduce the risk of fire, electric shock, and personal injury, including the following:

- Use dielectric grease and shrink tube at all power connections, including end cap when using outdoors.
- Use ground fault circuit interrupter (GFCI) protection on the circuit(s) or outlet(s) when using outdoors.
- Use only UL approved outdoor extension cords, such as type SW, SOW, STW, STOW, SJW, SJOW, SJTW, or SJTOW. This designation is marked on the jacket of the extension cord.

PRODUCT INFORMATION

Hybrid 2 RGB is sold separately in 3ft, 12ft, 30ft, and 45ft extendable lengths. Each length includes molded male/female connections and (1) plastic mounting clip per foot of length. Mounting accessories include RGB-H2-CLIPS-AL (bag of ten aluminum mounting clips), RGB-CHAN-3 (3ft aluminum mounting channel); all sold separately. Jumpers (linking extensions) include 6”, 3ft, 10ft, and 20ft lengths. Hybrid 2 RGB requires the use of RGB-H2-CTRL for operation.

Hybrid 2 RGB Power consumption = 2.7 W/ft; Maximum run = 150 feet

120V | HYBRID 2 RGB RF Receiver

AMERICAN LIGHTING
BRIGHT IDEAS • INNOVATIVE SOLUTIONS

INSTALLATION INSTRUCTIONS
RGB-H2-REC-RF

CONTROLLING HYBRID 2 RGB (SEE FIGURE 1):
This product requires the use of a radio frequency controller (sold separately); See American Lighting Trulux controllers for more information.
See instructions for Hybrid 2 RGB Basic System for connecting and controlling RGB-H2 and RGB-H2-CTRL (sold separately)

1. Connect the 'DMX input' cord on RGB-H2-CTRL to the 'DMX output' cord on RGB-H2-REC-RF. Tighten the screw-on connection cover securely. RGB-H2-CTRL requires 'Ru2' mode (see step 4 below) for DMX control configuration.
2. Pluc AC input power cord from RGB-H2-REC-RF into a 120V power supply.
3. Plug AC input power cord from RGB-H2-CTRL into a 120V power supply.
4. Follow individual sync and operation instructions for radio frequency controllers (sold separately).

To select a mode on RGB-H2-CTRL, press and hold buttons 1 and 2 (see Figure 2) simultaneously for 2 seconds until the digital display flashes. Use button three to select 'Ru1' or 'Ru2' mode. 'Ru1' mode is for standalone operation and 'Ru2' mode is for use with a DMX master control.

To set channels, press and hold buttons 2 and 3 (see Figure 2) simultaneously for 2 seconds until the digital display flashes. Use button 1 to select either 3 or 4 channels.

FIGURE 1

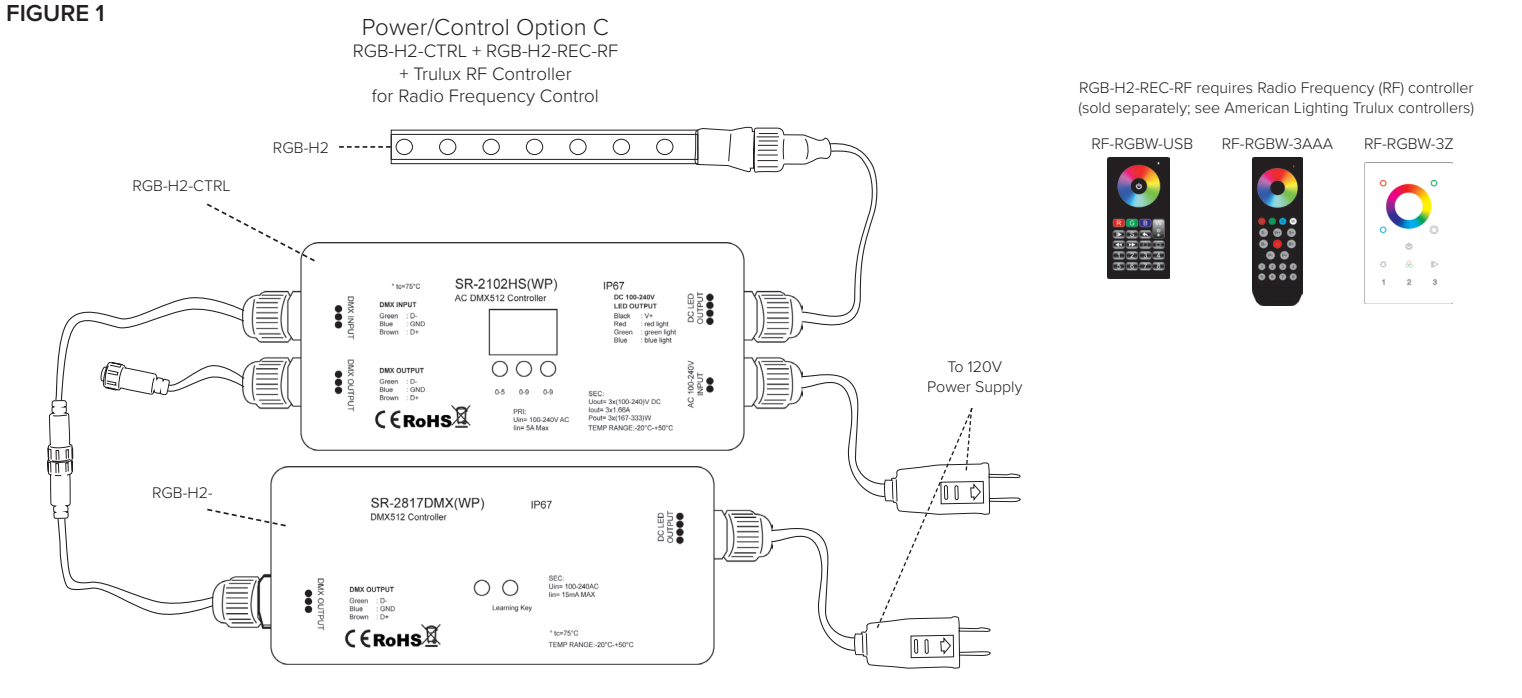

TO REPLACE FUSE:
This plug contains an electrical fuse as a safety feature.

1. Disconnect power before replacing the fuse.
2. Grasp plug and remove from the receptacle or other outlet device.
3. Do not unplug by pulling on the cord.
4. Slide open the fuse access cover (See figure 2).
5. Remove old fuse carefully.
6. Never attempt to replace the fuse with a higher wattage fuse. Use only 8Amp 125Volt fuse. Failure to do so may be a fire hazard. (One spare fuse is included; stored inside plug for convenience)
7. Set new fuse in holder and close fuse access cover.

FIGURE 2

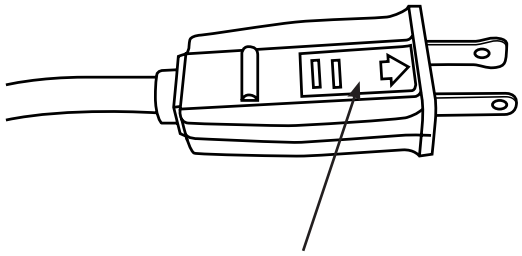

Fuse is inside plug.
Slide open fuse access cover as shown.

CARE AND MAINTENANCE:
1. For cleaning, use a soft, dry or damp cloth. Do not use harsh chemicals or abrasives.

120V | HYBRID 2 RGB Récepteur RF

AMERICAN LIGHTING
BRIGHT IDEAS • INNOVATIVE SOLUTIONS

INSTRUCTIONS POUR L' INSTALLATION

RGB-H2-REC-RF

⚠ AVERTISSEMENT

Ces produits peuvent représenter un risque d'électrocution ou d'incendie si incorrectement installés ou fixés de quelque façon. Les produits doivent être installés conformément à ces instructions, aux codes électriques locaux et/ou au Code national de l'électricité (NEC) actuel.

⚠ AVERTISSEMENT

Ce produit nécessite l'utilisation d'un 120V source d'alimentation.

⚠ AVERTISSEMENT

Ce produit nécessite l'utilisation de RGB-H2-CTRL (vendu séparément) pour le fonctionnement avec Hybrid 2 RGB. Voir page 3 pour les options de contrôle / d'alimentation. Pour réduire les risques d'incendie, de choc électrique ou de blessures, utiliserz cette lumière flexible uniquement avec les drivers, les contrôleurs, les connecteurs d'alimentation, les cavaliers et les extensions recommandés par American Lighting.

⚠ AVERTISSEMENT

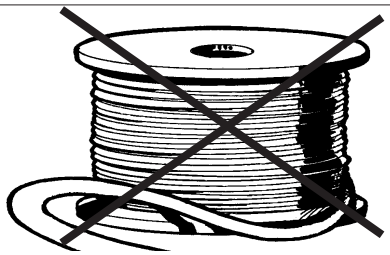

Ne pas utiliser Hybrid 2 RGB lorsqu'il est enroulé sur la bobine.

⚠ AVERTISSEMENT

Afin de réduire le risque d'incendie, de choc électrique ou de blessure, veuillez s'assurer que l'alimentation électrique de l'appareil est débranchée à la source avant l'installation ou tout entretien.

INFORMATIONS DE SÉCURITÉ

- Lisez toutes les instructions d'installation avant de commencer ; si vous n'êtes pas qualifiés, n'essayez pas de l'installer. Contactez un électricien qualifié.
- Pour réduire les risques d'incendie, de choc électrique ou de blessures corporelles, prêter une attention particulière à ce manuel et respecter ses consignes de sécurité concernant l'utilisation de ce produit. Conserverz ces instructions à titre de référence ultérieure.
- Ne pas couvrir ce produit car le revêtement peut causer une surchauffe, la fonte ou l'allumage du câble.
- Ne pas plonger la lumière flexibles dans les liquides, ou ne pas utiliser le produit à proximité d'eau stagnante ou d'autres liquides
- Ne pas enrouler le cordon à travers les murs, les plafonds, les portes, fenêtres ou toute autre partie comme ~~de~~ la structure du bâtiment.
- Ne pas fixer ce produit ou son cordon avec des agrafes, des clous ou des moyens semblables qui peuvent endommager l'enveloppe extérieure ou l'isolant du cordon.
- Ne pas utiliser en cas de dommages à l'habitation ou un cordon d'isolement ; inspecter périodiquement.
- Ne pas installer sur des BARRIÈRES ou des portes, où soumis à la flexion constante.
- Ne pas installer dans des réservoirs ou des enceintes de quelque type que ce soit.
- Éviter d'appuyer sur l'individu ; les LED Les LED sont encastrés dans la silicone et de pression ci-dessus peut endommager les circuits internes.
- Suivez les instructions attentivement lors de l'extension 2 hybride ou RVB cordons d'attelage/contrôleurs. S'assurer que toutes les connexions, y compris le bouchon d'extrémité sur le dernier segment, sont scellées hermétiquement pour empêcher l'entrée de l'eau (en extérieur).
- Ce produit est pour usage décoratif seulement. Ne pas utiliser par les enfants comme un jouet. Tenir hors de la portée des enfants.
- Ne pas dépasser 150ft de distance de course maximale dans une course unique.
- Signal DMX512 est limitée à 700ft.

⚠ AVERTISSEMENT

Lors de l'utilisation de produits d'éclairage portables pour l'extérieur, les consignes de sécurité de base sont toujours respectées afin de réduire les risques d'incendie, de choc électrique et de blessures corporelles, notamment :

- Utiliser de la graisse diélectrique et un tube rétractable à toutes les connexions d'alimentation, y compris le capuchon d'extrémité lors de l'utilisation à l'extérieur.
- Utiliser un disjoncteur de fuite à la terre (GFCI) sur le (s) circuit (s) ou la (les) sortie (s) lors de l'utilisation à l'extérieur.
- Utiliser seulement des rallonges extérieures homologuées UL, telles que le type SW, SOW, STW, STOW, SJW, SJOW, SJTW ou SJTOW. Cette désignation est marquée sur l'enveloppe de la rallonge.

INFORMATIONS SUR LE PRODUIT

Hybrid 2 RGB est vendu en 3ft, 12ft, 30ft, 45ft longueurs et extensible. Chaque longueur inclut les connexions mâle/femelle moulé et (1) clip de fixation en plastique par pied de longueur. Accessoires de montage : RGB-H2-CLIPS-AL (sac de dix clips de fixation en aluminium), RGB-CHAN-3 (3ft) canal de montage en aluminium ; tous vendus séparément. Cavaliers (reliant les extensions) : 6", 3ft, 10ft, 20ft et longueurs. Hybrid 2 RGB nécessite l'utilisation de couleurs RGB-H2-CTRL pour l'opération (vendu séparément).
La consommation de puissance = 2,7 W/pi ; maximum de 150 pieds = exécuter (par contrôleur ; signal DMX 512 limitée à 700ft max)

AMERICAN LIGHTING
BRIGHT IDEAS • INNOVATIVE SOLUTIONS

INSTRUCTIONS POUR L' INSTALLATION

RGB-H2-REC-RF

COMMANDE D'HYBRID 2 RGB (VOIR LE FIGURE 1):

Ce produit nécessite l'utilisation de RGB-H2-CTRL (vendu séparément) pour le fonctionnement. Voir les instructions pour la connexion et le contrôle RGB-H2 et RGB-H2-CTRL pour des options plus détaillées (vendu séparément).

1. Branchez le cordon de "DMX input" sur RGB-H2-CTRL au cordon de DMX output sur RGB-H2-REC-RF. Fixer solidement le couvercle de raccordement vissé. RGB-H2-CTRL nécessite le mode 'Ru2' (voir l'étape 4 ci-dessus) pour la configuration de la commande DMX.
2. Brancher le cordon d'alimentation CA de RGB-H2-REC-RF dans une alimentation de 120V.
3. Brancher le cordon d'alimentation CA de RGB-H2-CTRL dans une alimentation de 120V.
4. Suivez les instructions de synchronisation et d'utilisation pour les contrôleurs de fréquence radio (vendus séparément).

Pour sélectionner un mode sur RGB-H2-CTRL, appuyez et maintenez simultanément les boutons 1 et 2 (voir Figure 1) pendant 2 secondes jusqu'à ce que l'affichage numérique clignote. Utilisez le bouton 3 pour sélectionner le mode 'Ru1' ou 'Ru2'. Le mode 'Ru1' est pour un fonctionnement autonome et le mode 'Ru2' est destiné à être utilisé avec un contrôle maître DMX.

Pour régler les canaux, appuyez et maintenez simultanément les boutons 2 et 3 (voir la figure 1) pendant 2 secondes jusqu'à ce que l'affichage numérique clignote. Utilisez le bouton 1 pour sélectionner les canaux 3 et 4.

FIGURE 1

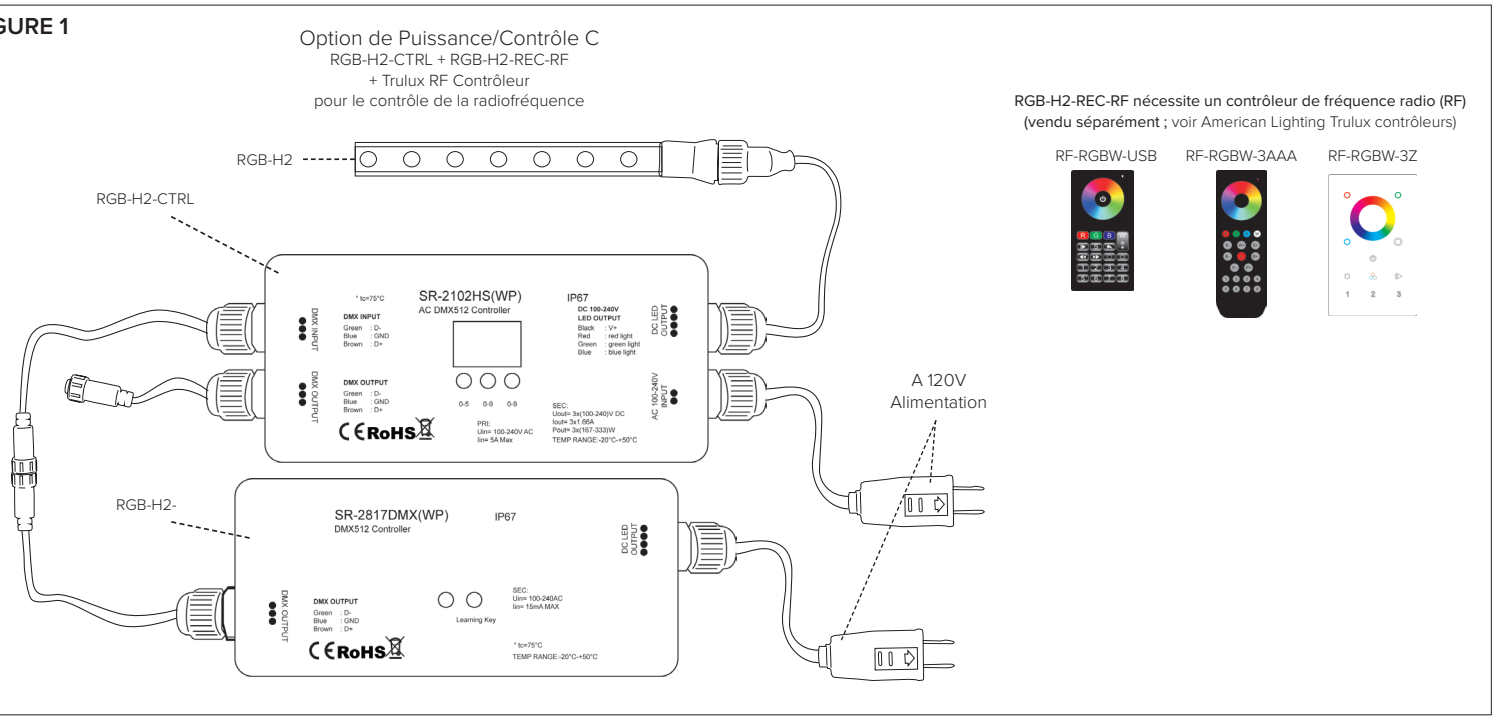

POUR REMPLACER LE FUSIBLE (VOIR FIGURE 2):

Cette fiche contient un fusible électrique comme fonction de sécurité.

1. Débrancher l'alimentation avant de remplacer le fusible.
2. Saisir la fiche et la retirer de la prise ou d'un autre moyen de sortie.
3. Ne pas débrancher en tirant par le cordon.
4. Glisser pour ouvrir le couvercle d'accès au fusible (voir figure 2).
5. Retirer le vieux fusible avec précaution.
6. Ne jamais 'essayer de remplacer le fusible par un fusible de plus grande puissance. Utiliserz uniquement des fusibles de 8Amp 125Volt. Le non-respect de cette consigne peut constituer un risque d'incendie. (Un fusible de rechange est inclus, stocké dans la fiche pour plus de commodité).
7. Placerz un nouveau fusible dans le support et fermerz le couvercle d 'accès au fusible.

FIGURE 2

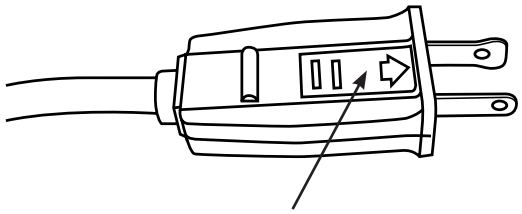

Le fusible est à l'intérieur de la fiche.
Glisser pour ouvrir le couvercle d 'accès au fusible comme montré.

NETTOYAGE ET ENTRETIEN

1. Pour le nettoyage, utiliserz un chiffon doux, sec ou humide. Ne pas utiliser des produits chimiques agressifs ou abrasifs.

©2016 American Lighting, Inc. REV1708 www.AmericanLighting.com

11775 E. 45th Ave. Denver, CO 80239 Ph: 1-800-880-1180 Fax: 303-695-7633